bodenschatz

Corrimano con bacinella a cestino , BA86VC174

Serie	
Tipo	Manglione d'appoggio et corrimano
Richner-Nr.	1800419
Team N.	591302 000

Descrizione del prodotto

ProCasa Tre Corrimano con bacinella a cestino cromato, incl. materiale fissaggio anticorrosione Limite di carico max. 75 kg Attenzione! Preforare i fori di fissaggio in in verticale, uno sopra l'altro

Immagine del prodotto

Disegno tecnico

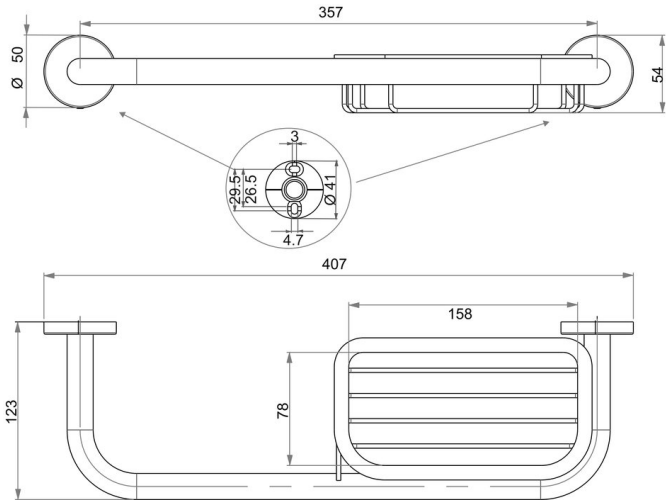

Istruzioni per la cura

Vedi sotto bodenschatz.ch/it-ch/service/pulizia-cura/

Ricambi e accessori

BA40IN840 / 108364	Set di viti senza testa
BA40VC852 / 101066	Cestino per sapone per corrimano
BA81XX904 / 102806	Set svasata piana per montaggio a forare

BA86XX822 / 104873 Flanggia murale