bodenschatz

Toilet paper holder with magazine rack, BA54SW152

Serie	Creativa
Typ	WC-Papierhalter
Material	black
Richner-Nr.	01753952
Sanitas-Troesch Nr.	4133 462 350
Team Nr.	511962 350

Produktbeschreibung

CREATIVA toilet paper holder with magazine rack, with integral spare toilet paper holder, fits on right or left side, black

Produktabbildung

Masszeichnung

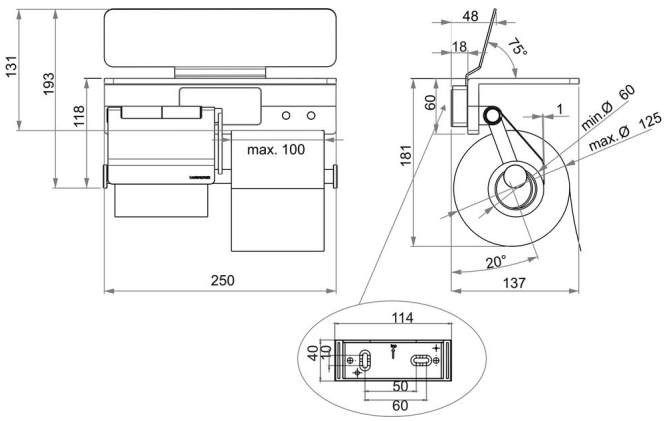

Pflegehinweise

Finden Sie unter bodenschatz.ch/en-ch/service/reinigung-pflege/

Ersatzteile & Zubehör

BA40IN840	Set of hex socket screws

BA54VC153	Magazine rack for toilet paper holder
BA54XX821	Wall flange
BA81XX904	Mounting set flat head screws for drilling